Axialventilator
Axial fan

FC056-VD_.4I._

f = 50 Hz

Bauformen
Designs

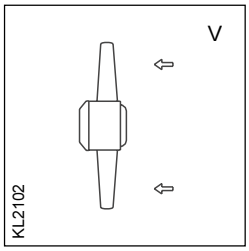

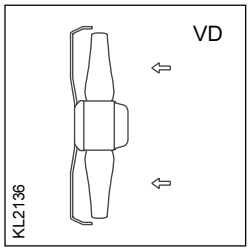

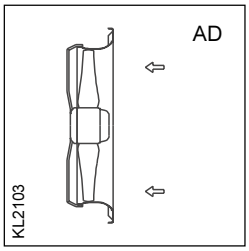

Typ / *type*	FC056-VDA.4I.2	FC056-VDD.4I.6	FC056-VDQ.4I.5
Artikel-Nr. / *article no.*	**123 703**	**205 597**	**123 992**

Leistungsdaten
Performance data

FC056-VD_.4I._

3~ 400 V ± 10% Δ/Y 50 Hz

Motor	106-70-4-4	
P_1	**1,0/0,6**	kW
I	**1,8/0,95**	A
n	**1220/910**	min^{-1}
I_A	7,0/2,3	A
$C_{400V/Komp.}$ *)	5	µF
t_R	60	°C
p_{d2}	$7{,}4 \cdot 10^{-7}$	$\cdot \dot{V}^2$

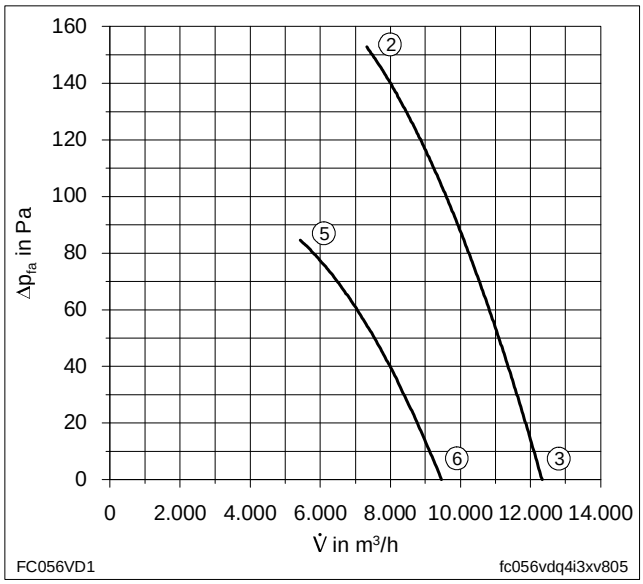

	U	I	P_1	n	L_{WA}
	V	A	W	min^{-1}	dB
②	**400**	**1,8**	**1000**	**1220**	82
③	Δ	1,6	870	1260	81
⑤	**400**	0,95	**600**	910	75
⑥	Y	0,88	550	970	76

Ventilatorkennlinie gemessen mit Volldüse ohne Berührungsschutz in Einbauart A nach DIN 24163 Teil 2 (ISO 5801)
Fan characteristic curve based on full bell mouth without guard grille in installation type A according to DIN 24163 Part 2 (ISO 5801)

SERVO RECAMBIOS, S.A.
www.servorecambios.com
www.sr-electricmotors.com
Barcelona • Telf. (+34) 93 462 08 19 • Fax. (+34) 93 462 07 88

Axialventilator
Axial fan

FC056-VD_.4I._

f = 50 Hz

Beschreibung
Description

Maßblatt
Dimension sheet

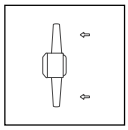

FC056-VDA.4I.2

Artikel-Nr. / *article no.*
123 703

Axialventilator Bauform A
Klemmenkasten
Luftförderrichtung V (2)

Axial fan design A
Terminal box
Air flow direction V (2)

10,6 kg

Anschlußschaltbild 108XA
Connection diagram

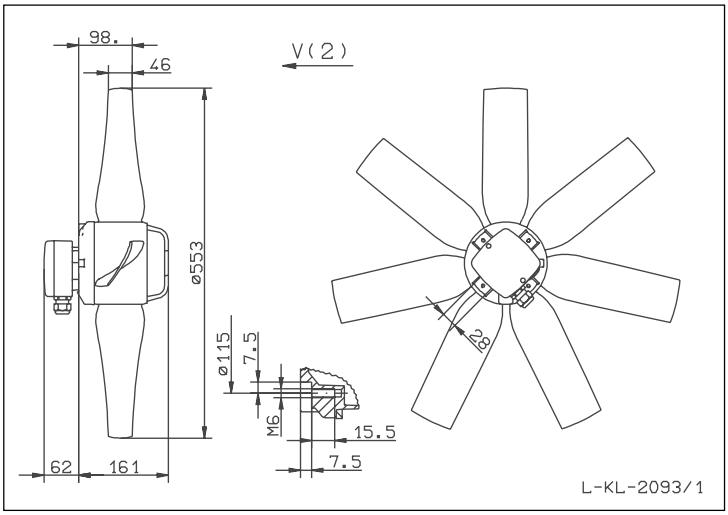

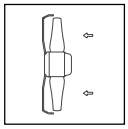

FC056-VDD.4I.6

Artikel-Nr. / *article no.*
205 597

Axialventilator für Wandringeinbau
Motoraufhängung mit druckseitig integriertem
Berührungsschutz, Klemmenkasten
Luftförderrichtung VD (6)

Axial fan for installation in wall plate
Motor suspension with on pressure side
integrated guard grille, terminal box
Air flow direction VD (6)

13,5 kg

Anschlußschaltbild 108XA
Connection diagram

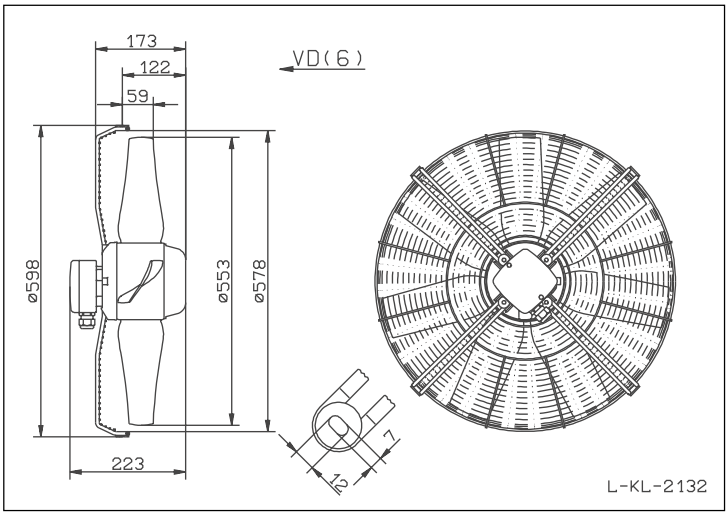

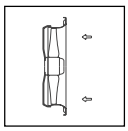

FC056-VDQ.4I.5

Artikel-Nr. / *article no.*
123 992

Axialventilator mit Wandringplatte
Motoraufhängung mit druckseitig integriertem
Berührungsschutz, Klemmenkasten
Luftförderrichtung AD (5)

Axial fan with wall plate
Motor suspension with on pressure side
integrated guard grille, terminal box
Air flow direction AD (5)

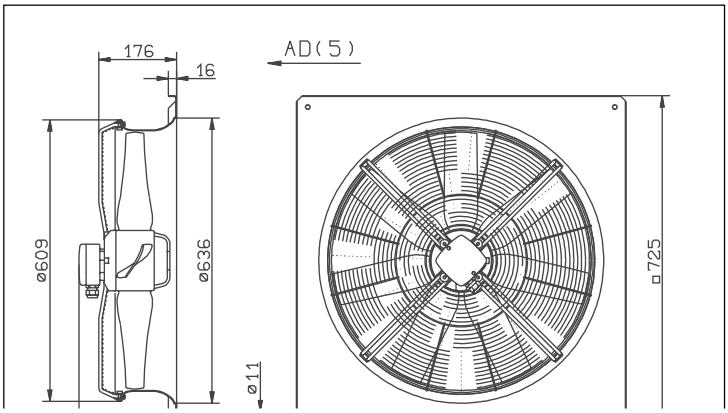

SERVO RECAMBIOS, S.A.
www.servorecambios.com
www.sr-electricmotors.com
Barcelona • Telf. (+34) 93 462 08 19 • Fax. (+34) 93 462 07 88